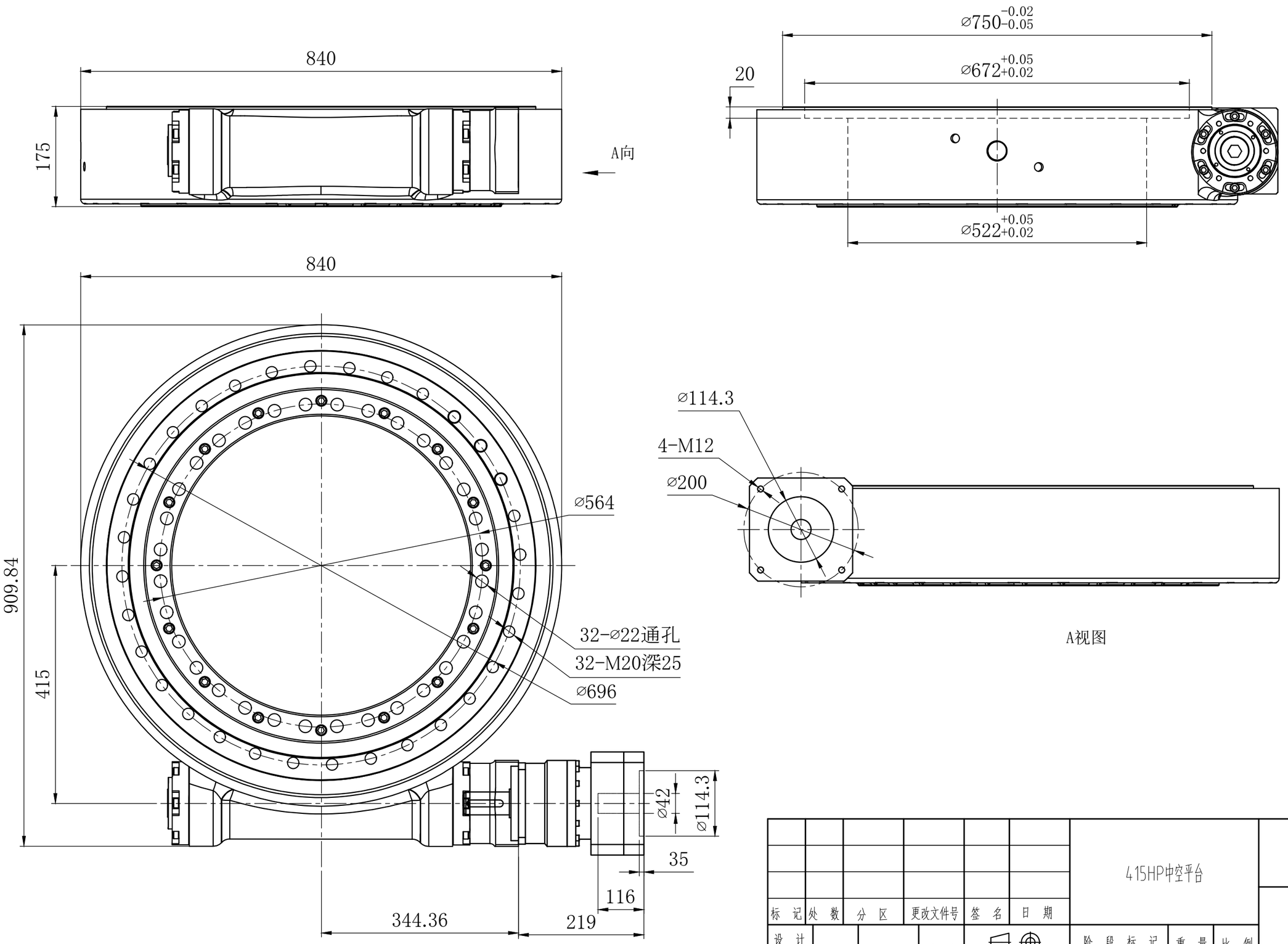


| | | | | | | | | |
|---|---|---|---|---|---|---|---|---|
| 标记 | 处数 | 分区 | 更改文件号 | 签名 | 日期 | 415HP中空平台 | | |
| 设计 | | | 投影法 | 第一角投影法 | | 阶段标记 | 重量 | 比例 |
| 审核 | | | | | | | | |
| 工艺 | | | 标准化 | | | | | |
| 批准 | | | 图幅 | A3 | 公制 | 共 张 | 第 张 | |

| | |
|---|---|
| 描图 | |
| 描校 | |
| 底图存放 | |
| 签字 | |
| 日期 | |